Juegos Nacionales Evita

Ministerio de Turismo y Deportes Argentina

Secretaría de Deportes
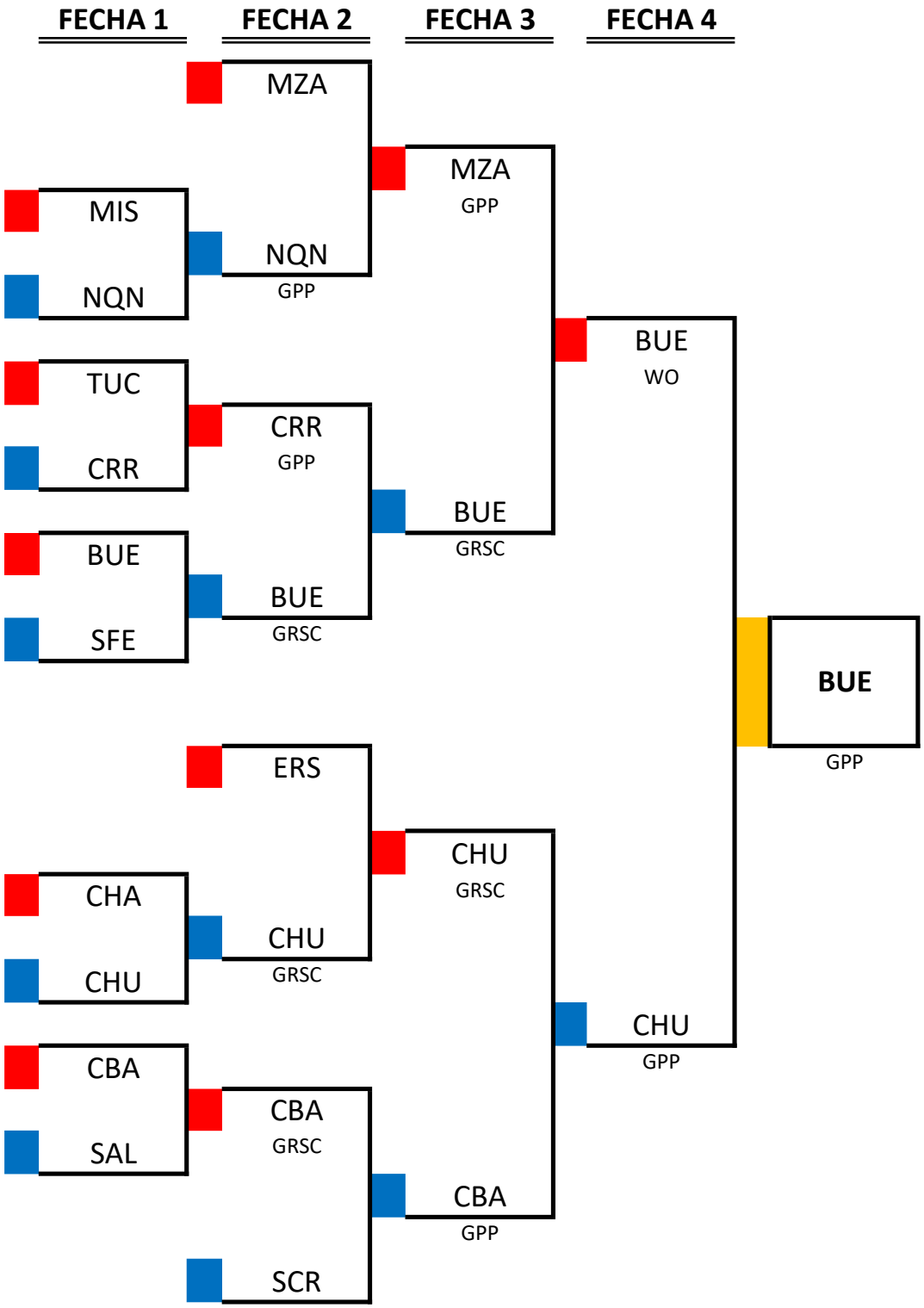
BOXEO
FEMENINO
CATEGORÍA 52KG